シニア男子 55歳以上

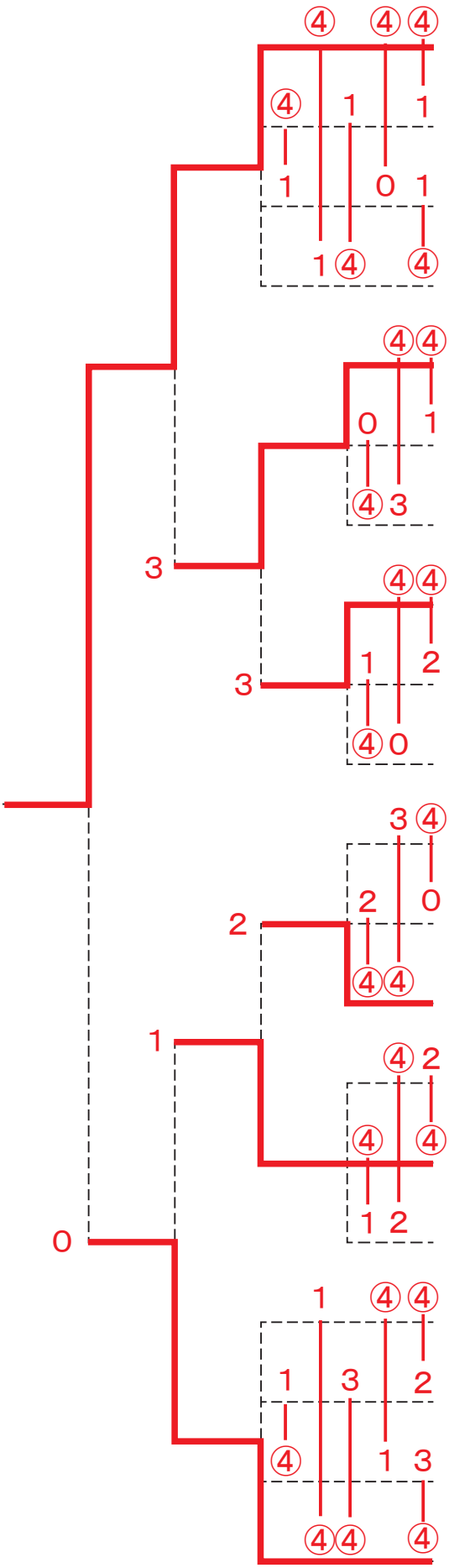

1．天　本・伊　藤（佐・鳥栖クラブ／福・福岡市役所）
2．安　井・大久保（大・ワインクラブ）
3．樋　渡・　岡　（佐・牛津町ソフトテニス協会）
4．成　瀬・花　村（熊・松橋クラブ）
5．赤　星・　淋　（熊・熊本帯山クラブ）
6．髙　木・山　田（佐・小城ソフトテニス協会）
7．永　江・伊地知（福・福大クラブ）
8．成　松・　堀　（長・三菱重工長崎）
9．古　川・井　本（佐・唐津クラブ）
10．大　穂・余　宮（福・福岡クラブ／百道クラブ）
11．児　玉・山　崎（福・新日鐵住金八幡／福岡市役所）
12．松　根・田　中（佐・小城ソフトテニス協会）
13．沼　田・白　石（熊・熊本帯山クラブ）
14．緒　方・宮　本（熊・松橋クラブ）
15．中　西・今　吉（鹿・日曜クラブ／伊敷YUYUクラブ）
16．佐　伯・中　島（佐・唐津クラブ）
17．迫　田・直　原（大・新日鐵住金大分／広・広友会）
18．平　野・松　村（長・基山クラブ／佐・有田町ソフトテニス協会）
19．宮　原・日根野（熊・人吉クラブ）
20．小　川・山　本（福・那珂川クラブ）